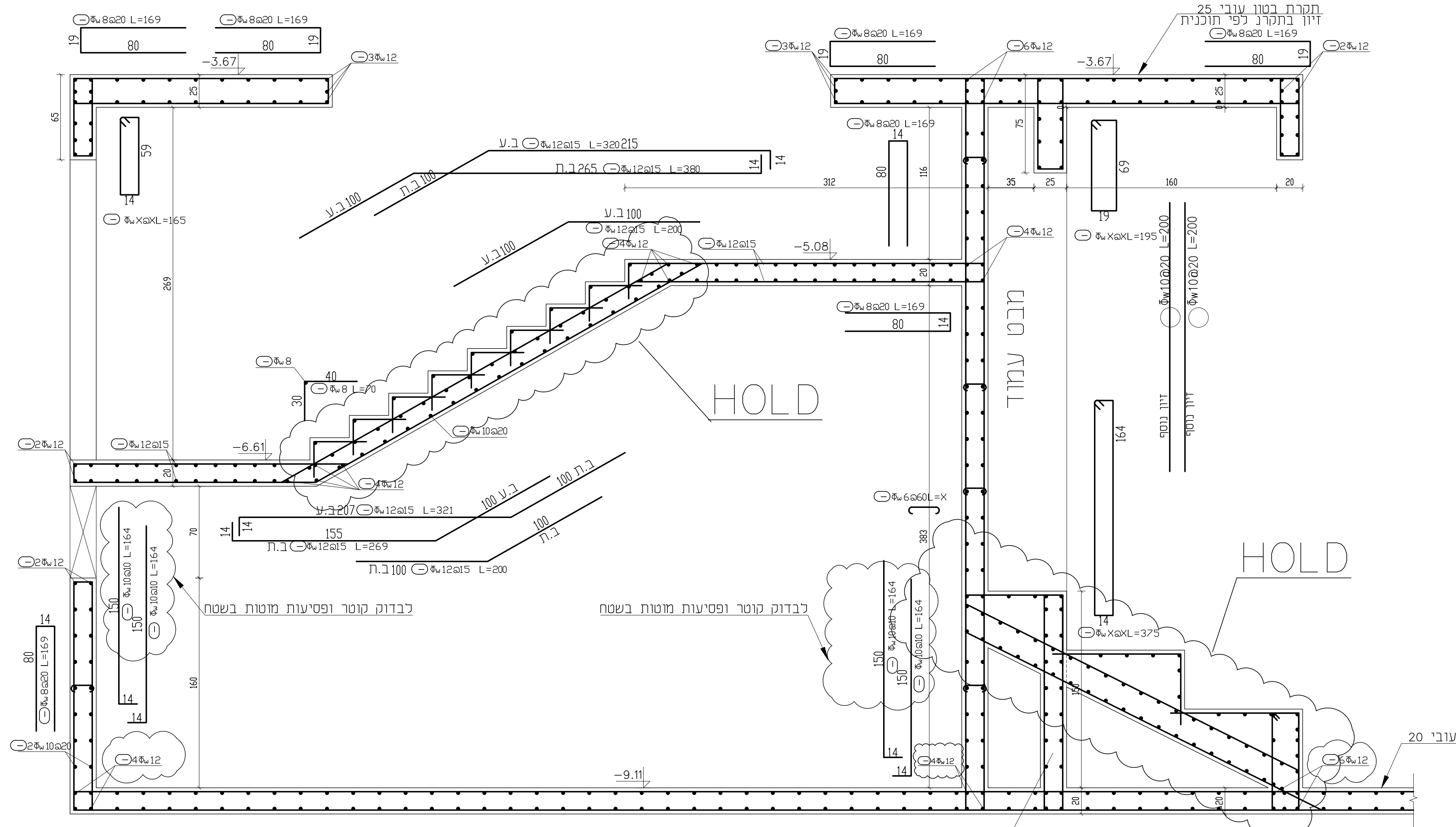
HOLD
HOLD
מבט עמוד
לבדוק קוטר ופסיעות מוטות בשטח
רצפה בטון עובי 20
תקרת בטון עובי 25
זיון בתקרה לפי תוכנית
-3.67
-5.08
-6.61
-9.11

חתך 1-1
1:20

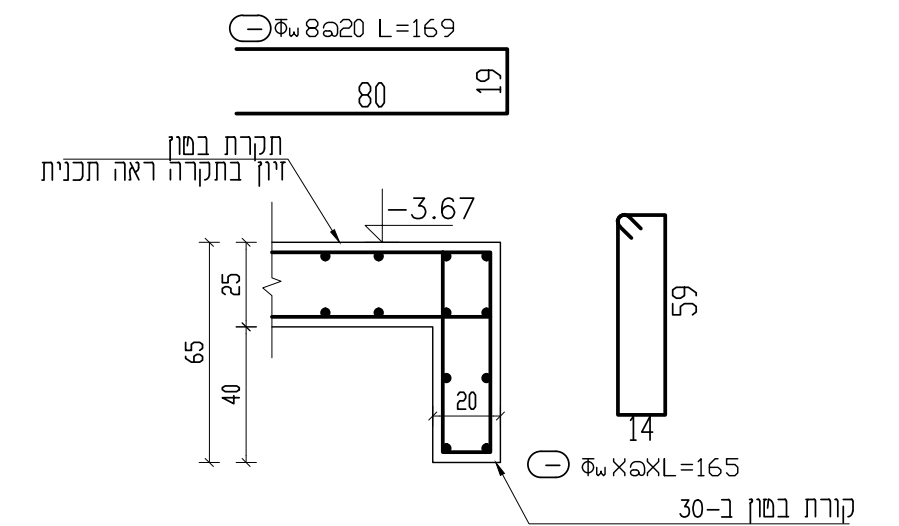

חתך 2-2
1:20

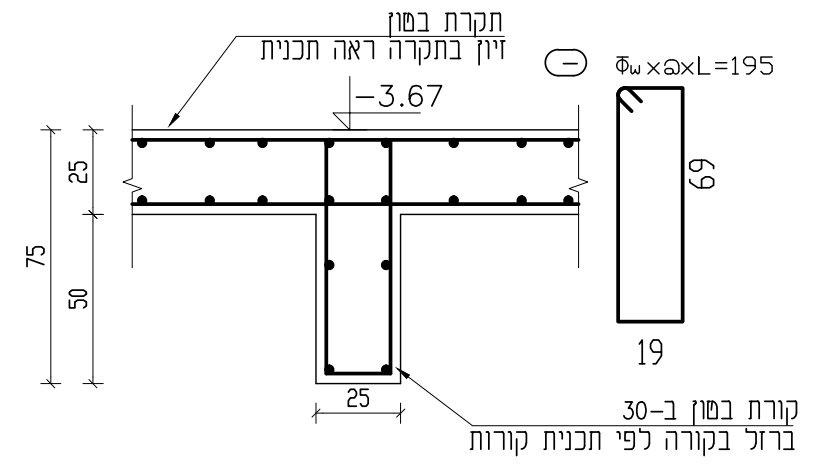

חתך 3-3
1:20

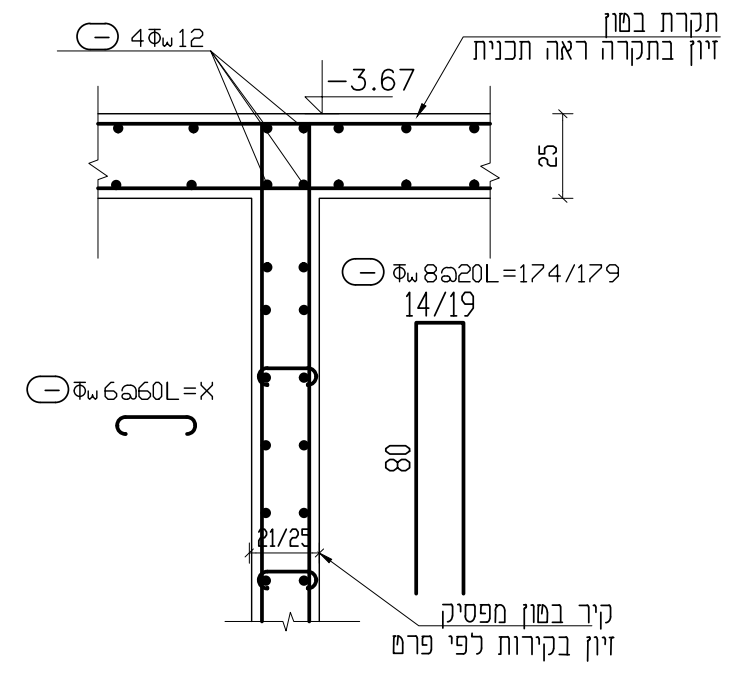

חתך 4-4
1:20

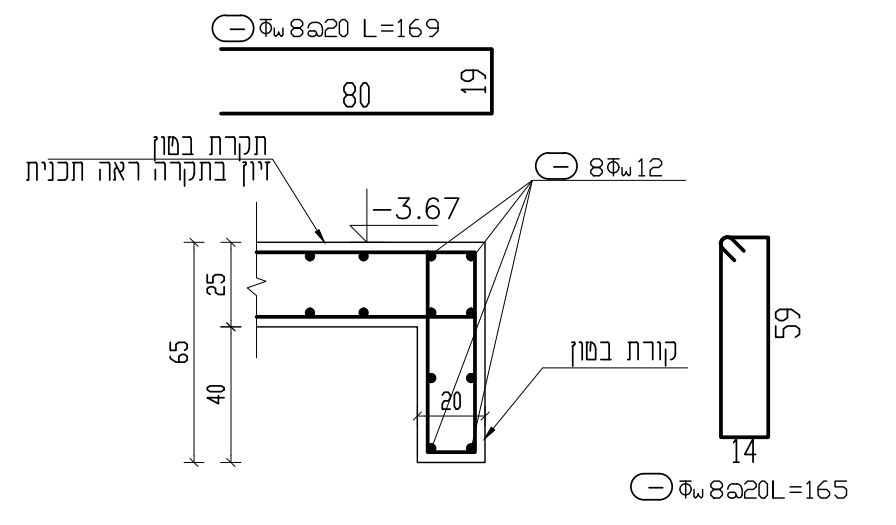

חתך 5-5
1:20

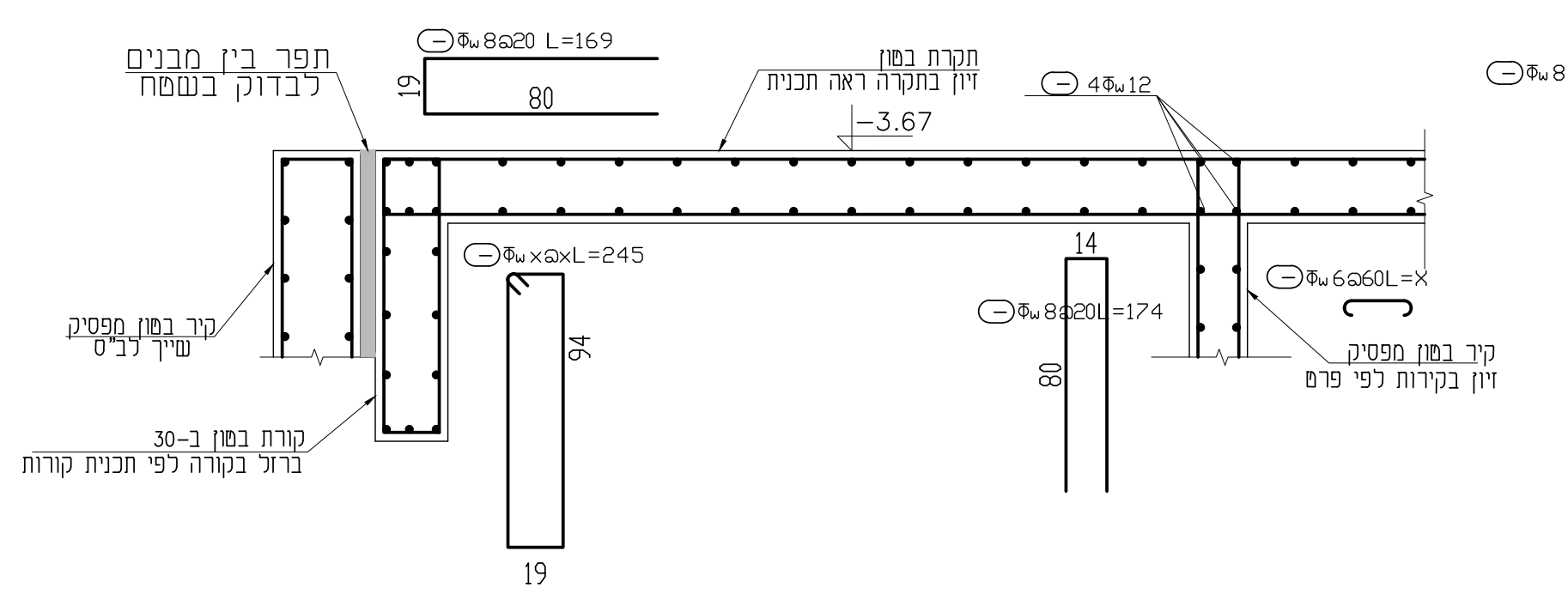

חתך 6-6
1:20

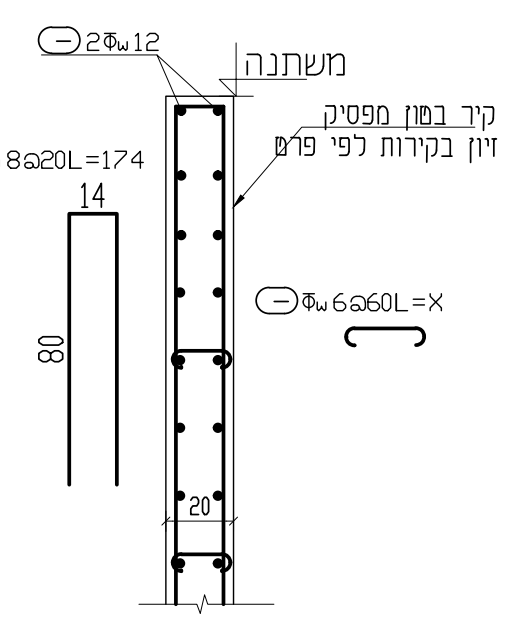

חתך 7-7
1:20

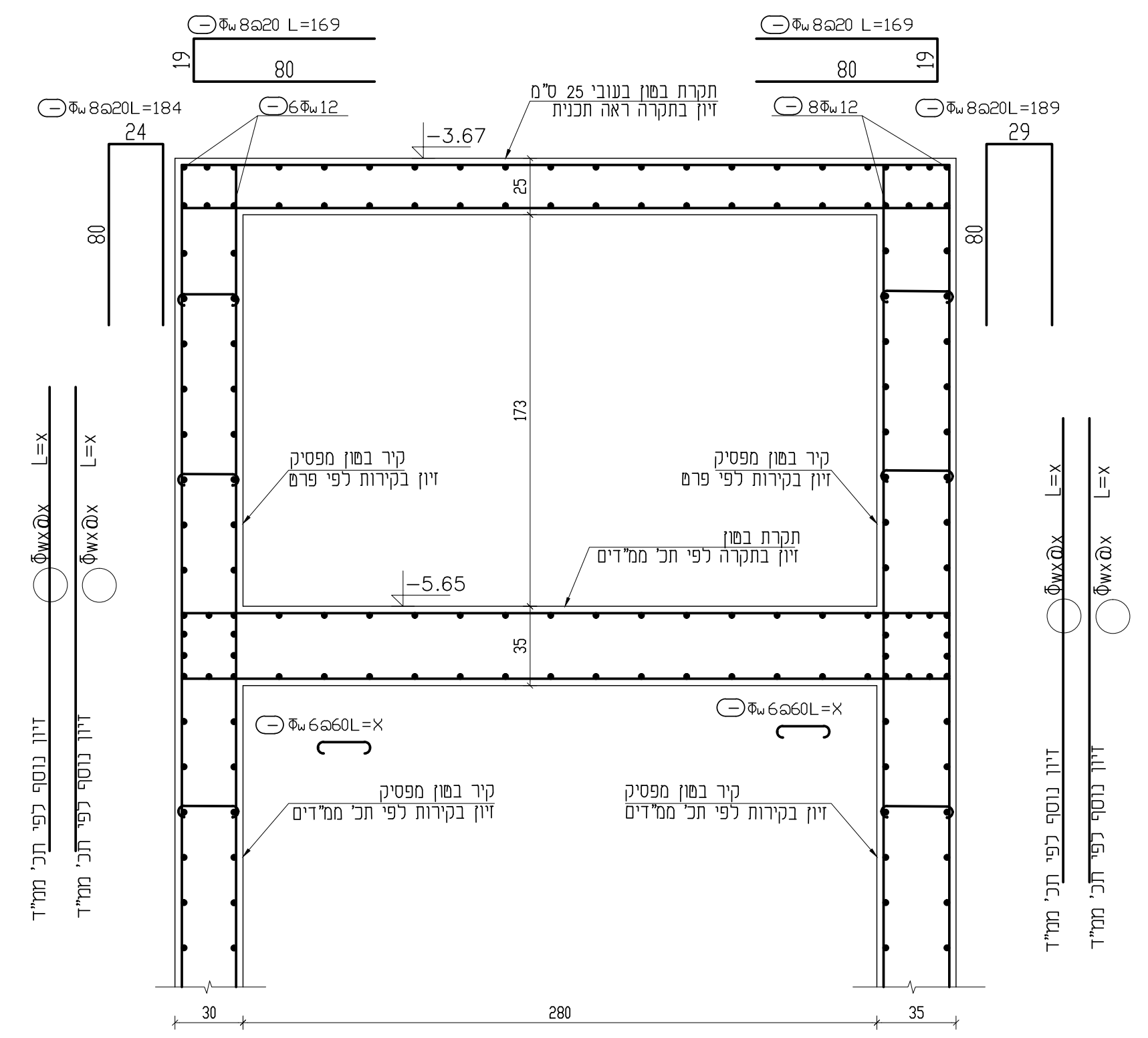

חתך 8-8
1:20

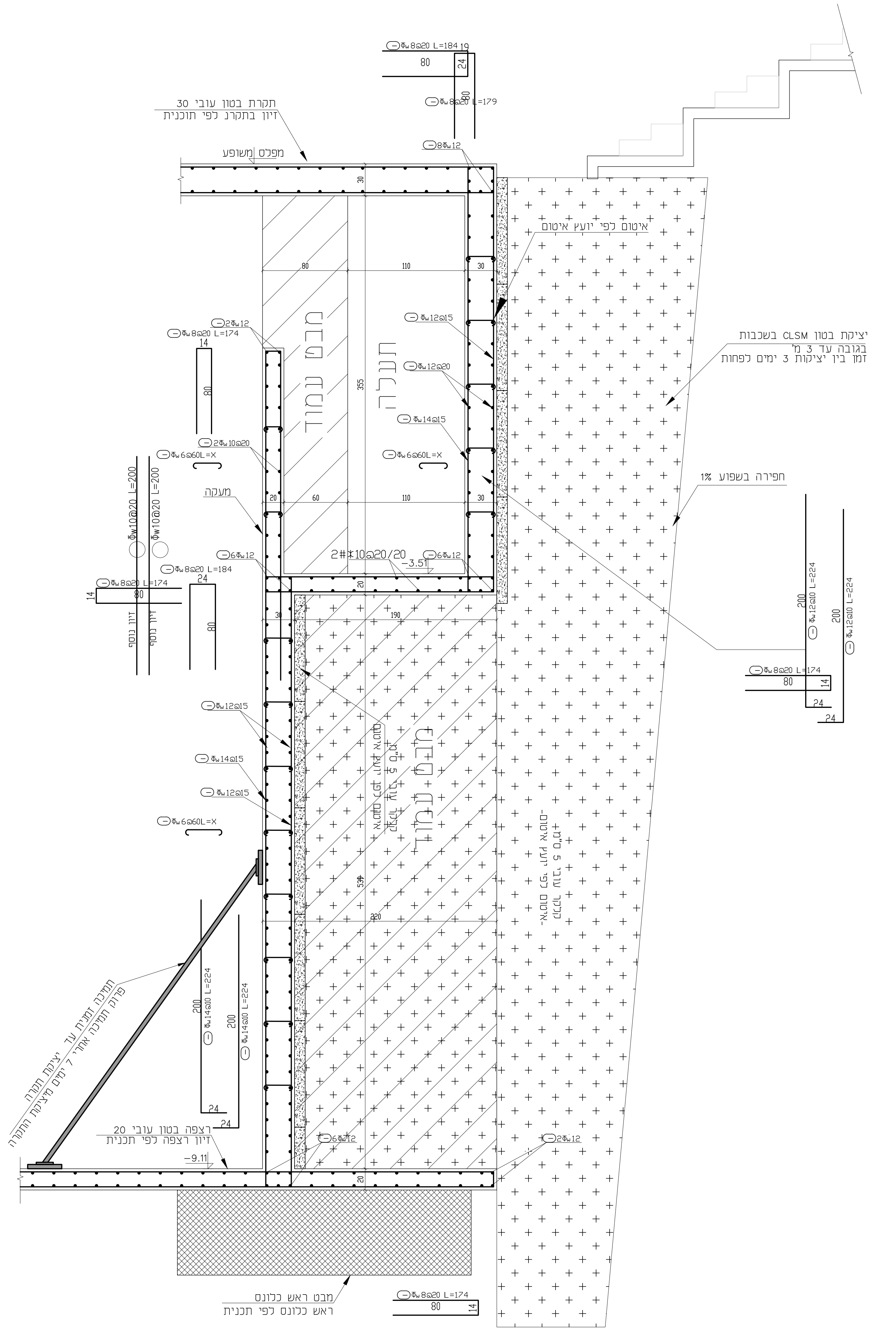
תקרת בטון עובי 30
זיון בתקרה לפי תוכנית
מפלס משופע
איטום לפי יועץ איטום
יציקת בטון CLSM בשכבות
בגובה עד 3 מ'
זמן בין יציקות 3 ימים לפחות
חפירה בשפוע 1%
מבט עמוד
תעלה
מעקה
2#Ф10@20/20
-3.51
-9.11
זיון נוסף
ראש כלונס לפי תוכנית

חתך B-B
1:20

יש צורך לניקוז ?

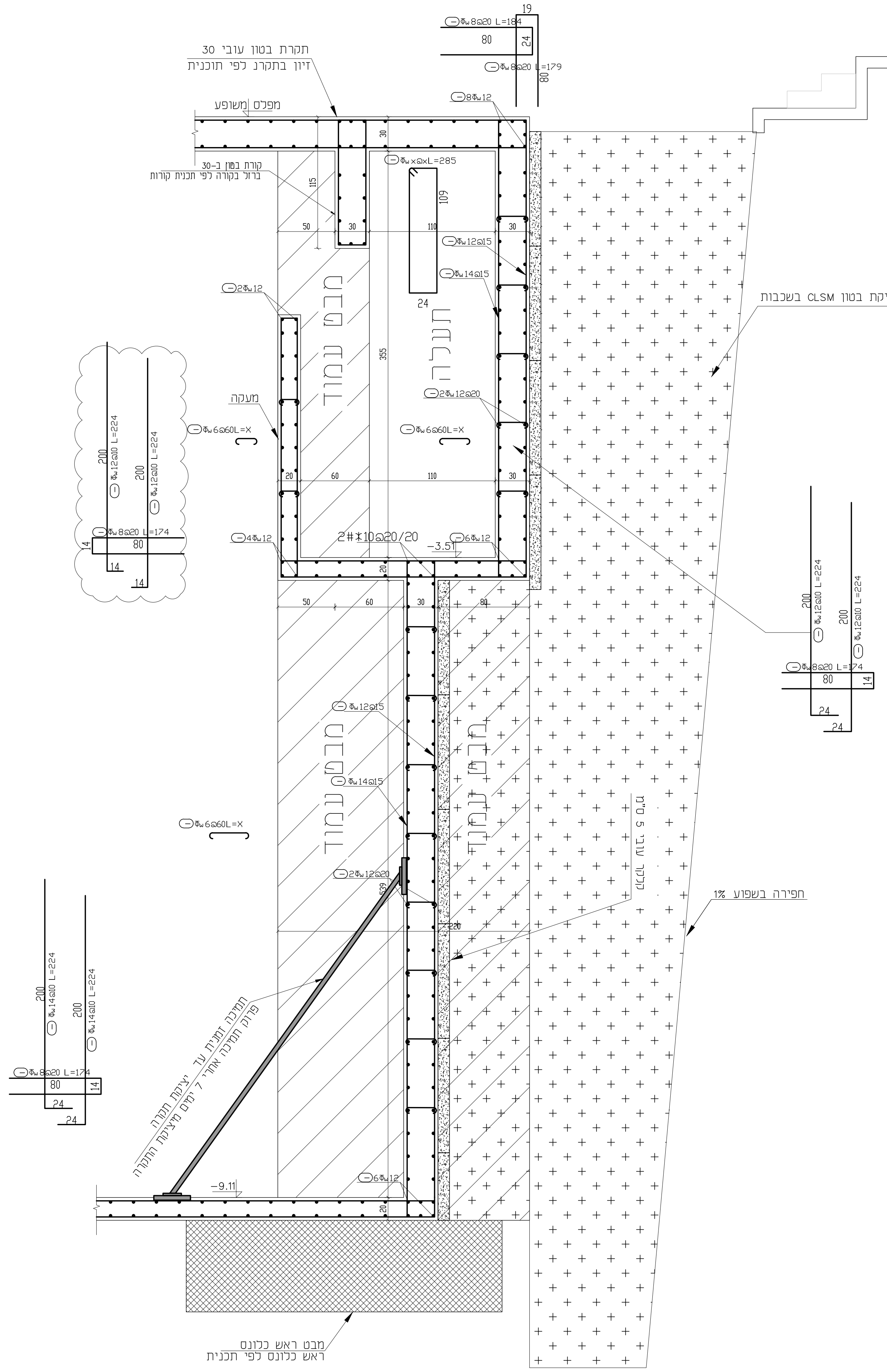
תקרת בטון עובי 30
זיון בתקרה לפי תוכנית
מפלס משופע
יציקת בטון CLSM בשכבות
חפירה בשפוע 1%
מבט עמוד
תעלה
-3.51
-9.11
ראש כלונס לפי תוכנית

חתך A-A
1:20

לוח עדכון

| מס' סדורי | מהות העדכון | תאריך | הערות |
|---|---|---|---|
| | | | |
| △ | | | |
| △ | | | |
| △ | | | |
| △ | | | |
| △ | | | |
| △ | | | |

לוח תפוצה

| מס' סדורי | תפקיד / תאריך | מזמין | אדריכל | מנהל פר' | מפקח | אדריכל נוף | חשמל | אינסטל' | מיזוג | |
|---|---|---|---|---|---|---|---|---|---|---|
| p0 | 24/04/2024 | ☒ | ☒ | ☒ | | | | | | |
| p1 | 25/03/2025 | ☒ | ☒ | ☒ | | | | | | |

M.TABONY
ARCHITECTS & ENGINEERS
ד"ר טבעוני אדריכלים ומהנדסים בע"מ

נאדר הנדסת בניין בע"מ
מהנדס רשוי מ.ר. 6920894
דוא"ל nader@e-nader.com
טל: 077-7001051
נייד: 054-4564851
פקס: 077-3182735
צור 8 ,א.ת צח"ר ,ראש פינה
מען למכתבים ת.ד 68 ראש פינה 1210001

בנייה ללא היתר בנייה
הינה עבירה על החוק.
אין לבנות ללא היתר בנייה !

הערות:
- כל עבודה מבוצעת מחוץ גבול המגרש תבוצע באישור המועצה או/וגם הבעלים של המגרש

מזמין: ד"ר טבעוני-אדריכלים ומהנדים בע"ם

אדריכל: ד"ר טבעוני-אדריכלים ומהנדים בע"ם

פרויקט: אולם ספורט

מקום: דליית אל כרמל

מס' פרוייקט:

תאריך מקור:
24/04/2024

תאריך עדכון:
25/03/2025

מקרא:
- TYP- טיפוסי, מתאים גם למקומות אחרים
- SIM- דומה לפרט/חתך עם אותו שם.

מקרא:
▨ קיר/עמוד ממשיך.
▩ קיר/עמוד נפסק.
▧ קיר/עמוד עולה.

שם התכנית:
תכנית חתכים

במפלס:
-3.67

מס' גליון: K-1A
תכנן: נאדר הייב
שרטט: מג'ד אגא
אישור: נאדר הייב
קנ"מ: 1:20
1:50

○ לעיון ○ לאישור
☑ למכרז ○ לביצוע

נאדר
הנדסת בניין בע"מ